ՀԻՄՆԱՆՈՐՈԳՄԱՆ ԱՇԽԱՏԱՆՔՆԵՐԻ ԿԱԶՄԱԿԵՐՊՄԱՆ ՍԽԵՄԱ
СХЕМА ОРГАНИЗАЦИЯ РЕМОНТНЫХ РАБОТ

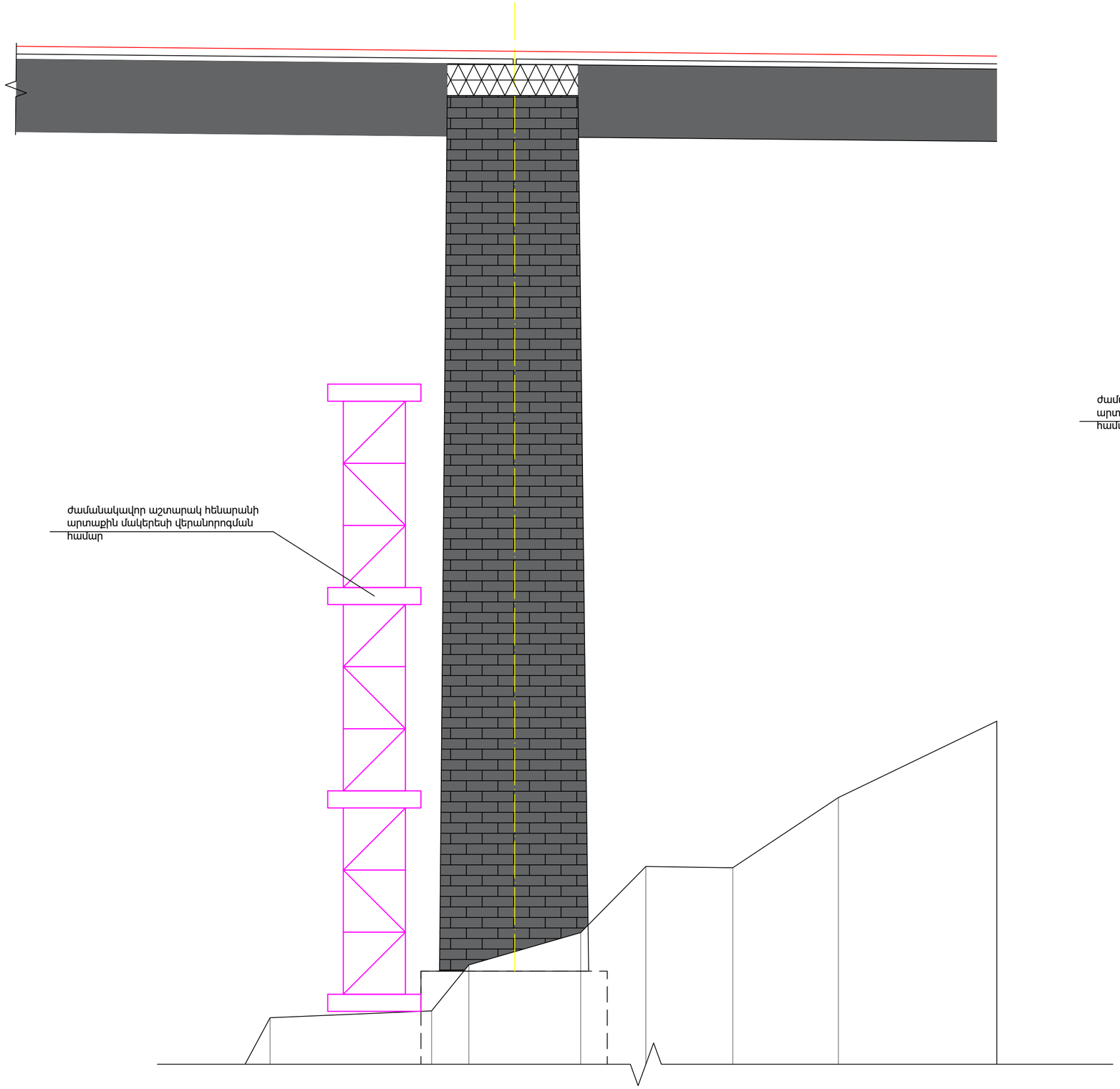

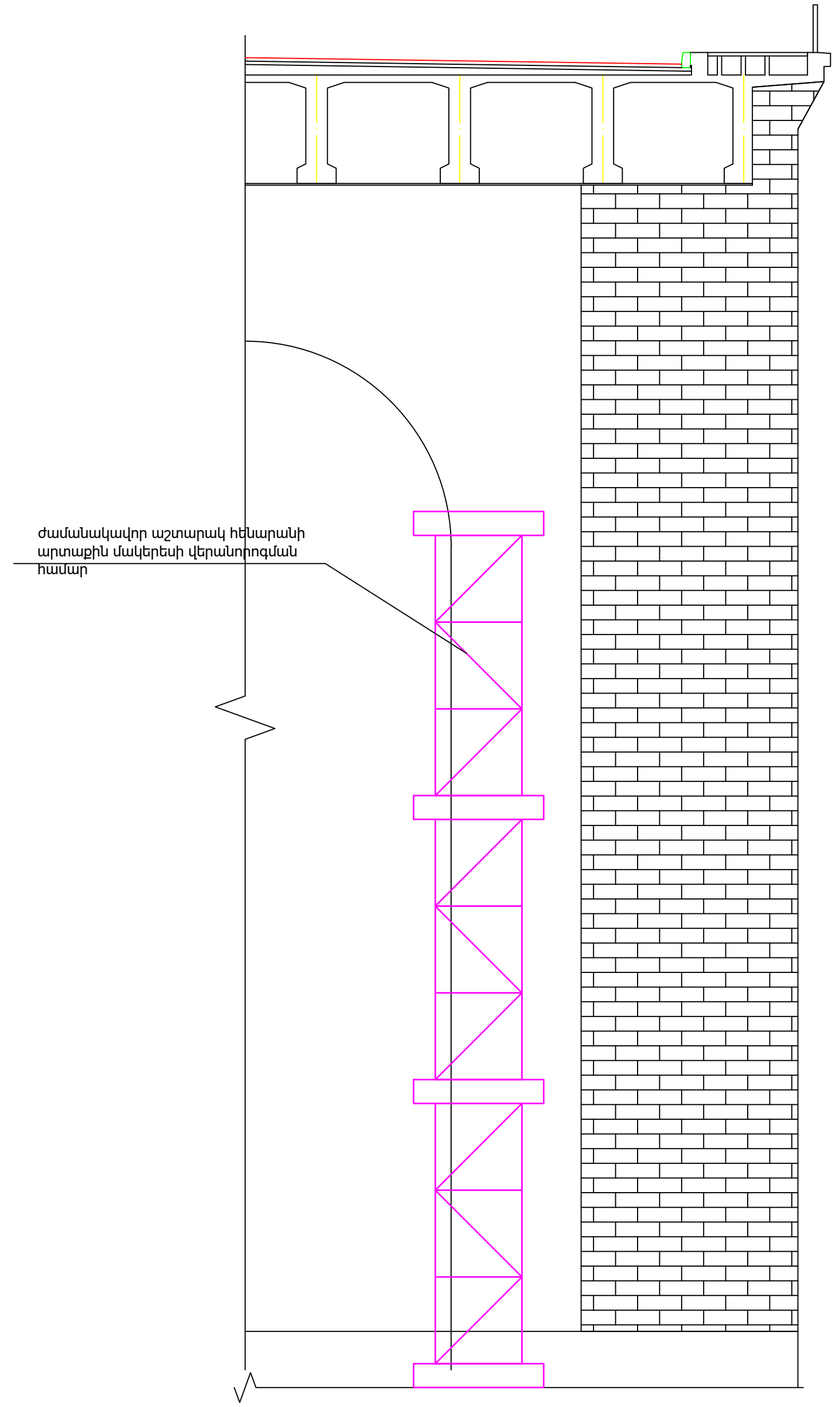

			պայմանագիր/договор ԵՔ-ԲՄԽԱՇՁԲ-23/3		
			ԵՐԵՎԱՆԻ ՀԱՐԱԶԴԱՆԻ ՄԵԾ ԿԱՄՐՋԻ ՀԻՄՆԱՆՈՐՈԳՈՒՄ РЕМОНТ БОЛЬШОГО МОСТА ЧЕРЕЗ РАЗДАН В ЕРЕВАНЕ		
ՆԳՁ/ГИП	Ա.Սարգսյան А.Саркисян		ԱՇԽԱՏԱՆՔՆԵՐԻ ԿԱԶՄԱԿԵՐՊՄԱՆ ՍԽԵՄԱ: СХЕМА ОРГАНИЗАЦИИ РАБОТ .	ՓՈՒԼ СТАДИЯ	ԹԵՐԹ ЛИСТ	ԹԵՐԹԵՐ ЛИСТОВ
				ԱՆ	1	3
Նախագծող Проектировал	Ս.Դադոյան С.Дадоян		ՄԻՋՁԱԿՅԱԼ ՀԵՆԱՐԱՆՆԵՐԻ ԱՐՏԱՔԻՆ ՄԱԿԵՐԵՍՆԵՐԻ ՎԵՐԱՆՈՐՈԳՄԱՆ ՀԱՄԱՐ ԺԱՄԱՆԱԿԱՎՈՐ ԱՇՏԱՐԱԿՆԵՐԻ ՏԵՂԱԴՐՄԱՆ ՍԽԵՄԱ: СХЕМА УСТАНОВКИ ВЕРТИКАЛЬНЫХ ПОДМОСТЕЙ ДЛЯ РЕМОНТА ВНЕШНИХ ПОВЕРХНОСТЕЙ ПРОМЕЖУТОЧНЫХ ОПОР.	"ԿԱՄՈՒՐՋՇԻՆ" ՓԲԸ ЗАО "КАМУРДЖШИН" 2023		
Ստուգող Проверил	Ա.Սարգսյան А.Саркисян					

Կամրջի կամարի ճակատային մակերեսի վերանորոգման համար ժամանակավոր կախովի լաստակների տեղադրման սխեմա
Схема установки временных подвесных подмостей для ремонта фасадных поверхностей арок

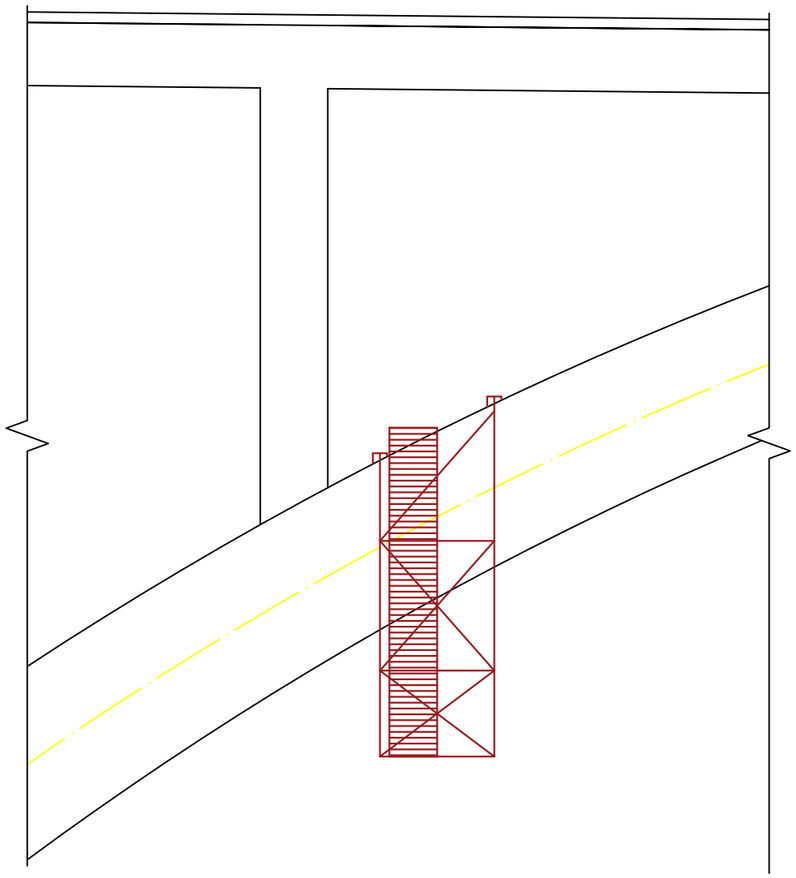

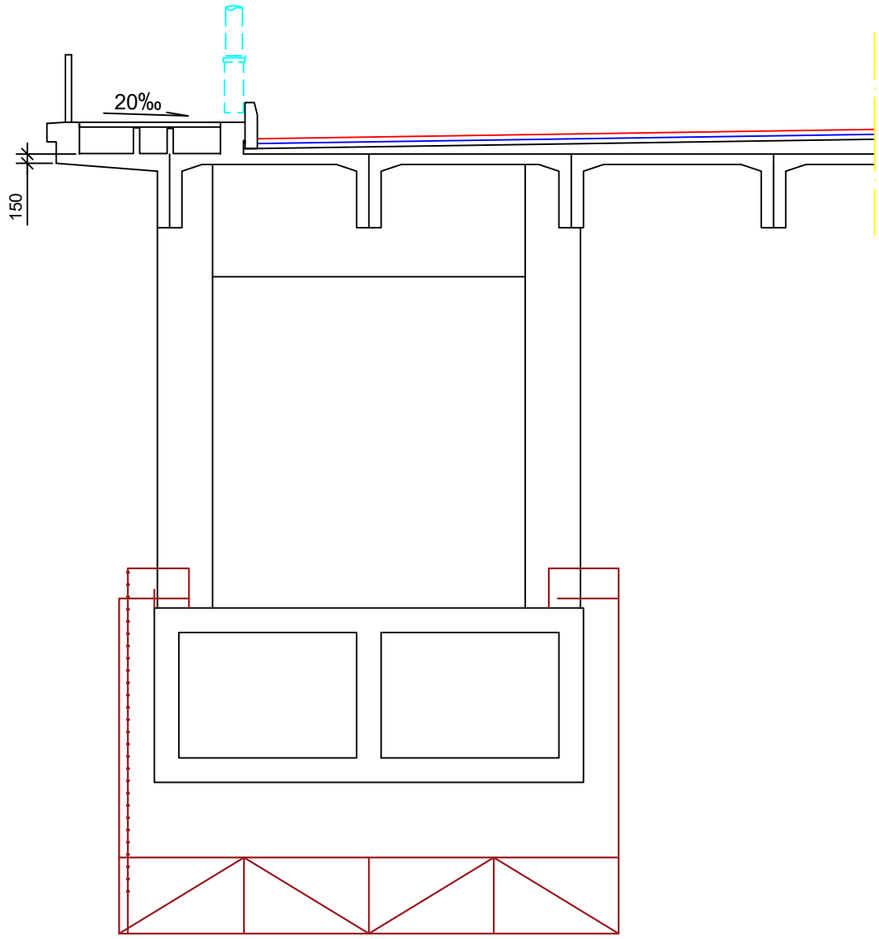

			պայմանագիր/договор ԵՔ-ԲՄԽԱՇՁԲ-23/3			
			ԵՐԵՎԱՆԻ ՀԱՐԱԶԴԱՆԻ ՄԵԾ ԿԱՄՐՋԻ ՀԻՄՆԱՆՈՐՈԳՈՒՄ РЕМОНТ БОЛЬШОГО МОСТА ЧЕРЕЗ РАЗДАН В ЕРЕВАНЕ			
			ԱՇԽԱՏԱՆՔՆԵՐԻ ԿԱԶՄԱԿԵՐՊՄԱՆ ՍԽԵՄԱ: СХЕМА ОРГАНИЗАЦИИ РАБОТ .	ՓՈՒԼ СТАДИЯ	ԹԵՐԹ ЛИСТ	ԹԵՐԹԵՐ ЛИСТОВ
ՆԳՃ/ГИП	Ա.Սարգսյան А.Саркисян			ԱՆ	2	3
Նախագծող Проектировал	Ս.Դադոյան С.Дадоян		Կամրջի կամարի ճակատային մակերեսի վերանորոգման համար ժամանակավոր կախովի լաստակների տեղադրման սխեմա Схема установки временных подвесных подмостей для ремонта фасадных поверхностей арок	"ԿԱՄՈՒՐՋՇԻՆ" ՓԲԸ ЗАО "КАМУРДЖШИН" 2023		
Ստուգող Проверил	Ա.Սարգսյան А.Саркисян					

Երթևեկելի մասի գոյություն ունեցող արգելապատնեշների ապամոնտաժման և նոր արգելապատնեշի մոնտաժման սխեմա
Схема демонтажа существующего барьерногоо лграждения и монтажа нового.

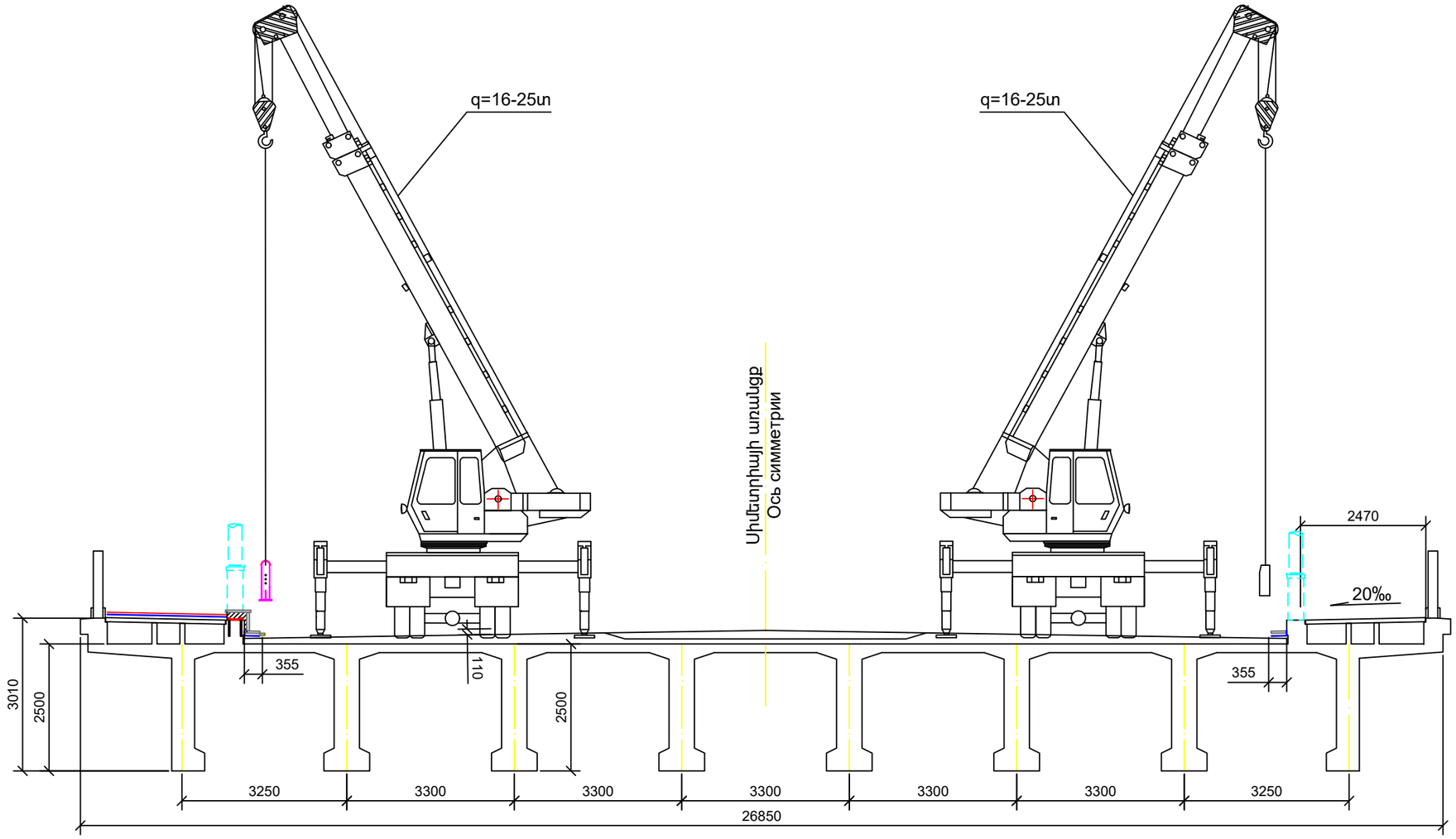

			պայմանագիր/договор ԵՔ-ԲՄԽԱՇՁԲ-23/3			
			ԵՐԵՎԱՆԻ ՀԱՐԱԶԴԱՆԻ ՄԵԾ ԿԱՄՐՋԻ ՀԻՄՆԱՆՈՐՈԳՈՒՄ РЕМОНТ БОЛЬШОГО МОСТА ЧЕРЕЗ РАЗДАН В ЕРЕВАНЕ			
			ԱՇԽԱՏԱՆՔՆԵՐԻ ԿԱԶՄԱԿԵՐՊՄԱՆ ՍԽԵՄԱ: СХЕМА ОРГАНИЗАЦИИ РАБОТ .	ՓՈՒԼ СТАДИЯ	ԹԵՐԹ ЛИСТ	ԹԵՐԹԵՐ ЛИСТОВ
ՆԳԾ/ГИП	Ա.Սարգսյան А.Саркисян			ԱՆ	3	3
Նախագծող Проектировал	Ս.Դադոյան С.Дадоян		ԵՐԹԱԵԿԵԼԻ ՄԱՍԻ ԳՈՅՈՒԹՅՈՒՆ ՈՒՆԵՑՈՂ ԱՐԳԵԼԱՊԱՏՆԵՇՆԵՐԻ ԱՊԱՄՈՆՏԱԺՄԱՆ և ՆՈՐ ԱՐԳԵԼԱՊԱՏՆԵՇԻ ՄՈՆՏԱԺՄԱՆ ՍԽԵՄԱ СХЕМА ДЕМОНТАЖА СУЩЕСТВУЮЩЕГО БАРЬЕРНОГОО ЛГРАЖДЕНИЯ И МОНТАЖА НОВОГО.	"ԿԱՄՈՒՐՋՇԻՆ" ՓԲԸ ЗАО "КАМУРДЖШИН" 2023		
Ստուգող Проверил	Ա.Սարգսյան А.Саркисян					